Brandbare leiding
FLAMRO® KSL double layer systeem
N B/EC Endless Collar

Steenwol brandschot / Gordel-brandmanchet

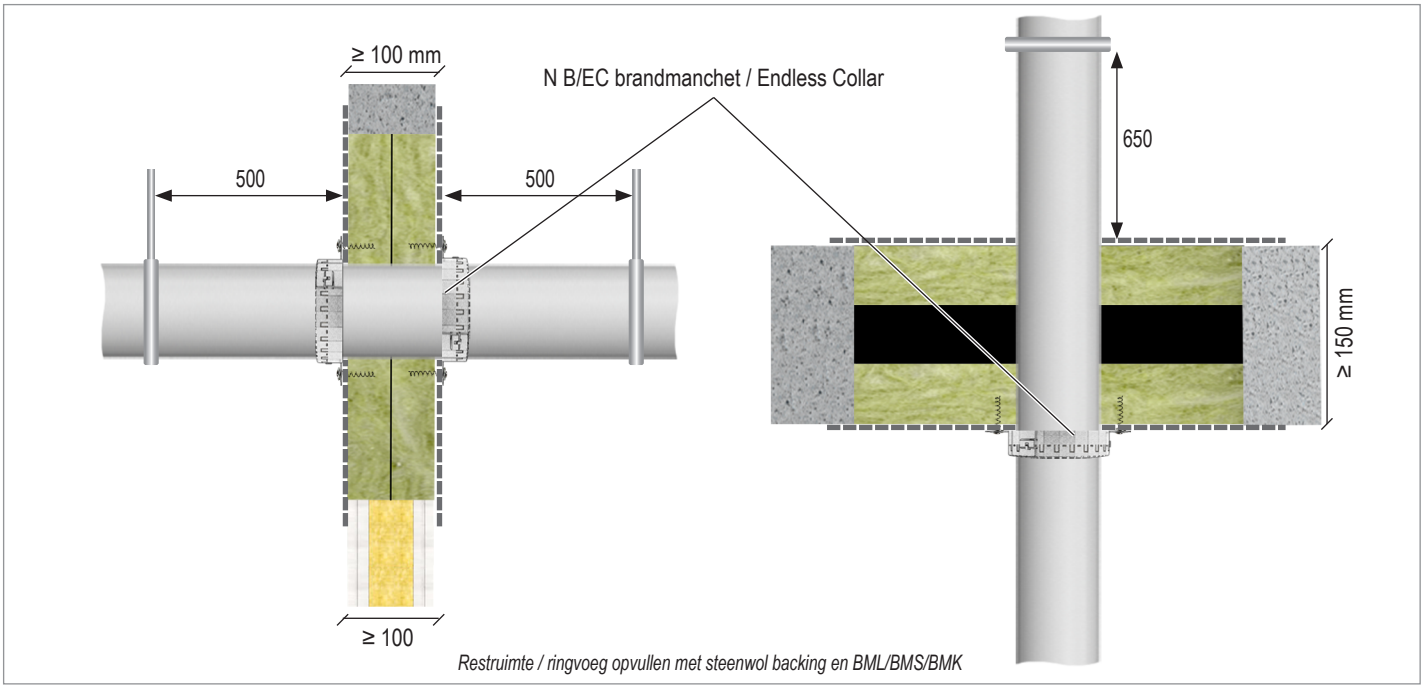

KB 321031804-A • ETA 15/0802*

Wand - Endless Collar / Brandmanchet installatie aan beide zijden									
Type leiding		Type manchet	Buiten Ø (mm)	Dikte buiswand (mm)	Isolatie	Dikte isolatie (mm)	Lengte isolatie	N B/EC brandmanchet Installatie	Brandweerstand
	Kunststof buis	N EC / NB	≤ 160	1,8 - 15,2	Geen	-	-	Beide zijden	EI = 120 U/U - U/C
	Meerlaagse aluminium buis	N EC / NB	≤ 110*	2.0					EI = 90 U/C
Vloer - Endless Collar / Brandmanchet installatie aan onderzijde									
	Kunststof buis	N EC / NB	≤ 160	1,8 - 15,2	Geen	-	-	Onderzijde	EI = 120 U/U - U/C
	Meerlaagse aluminium buis	N EC / NB	≤ 110*	2.0					EI = 90 U/C

Max sparing	zonder reveiling / dagkant: 800x600 mm - met reveiling / dagkant: 2200x1100 mm

Deze handleiding dient als ondersteuning voor een juiste montage en de vermelde brandweerstand is gebaseerd op een brandscheiding die voldoet aan de vereiste brandweerstand.

Aan deze detailtekening kunnen geen rechten worden ontleend.

Bij afwijkende situaties raadpleeg onze technische support:

+31 10 72 71 044 info@svt-products.nl