Protect your values.

svt
Promastop UCE

Elastomeer isolatie / Gordel-brandmanchet

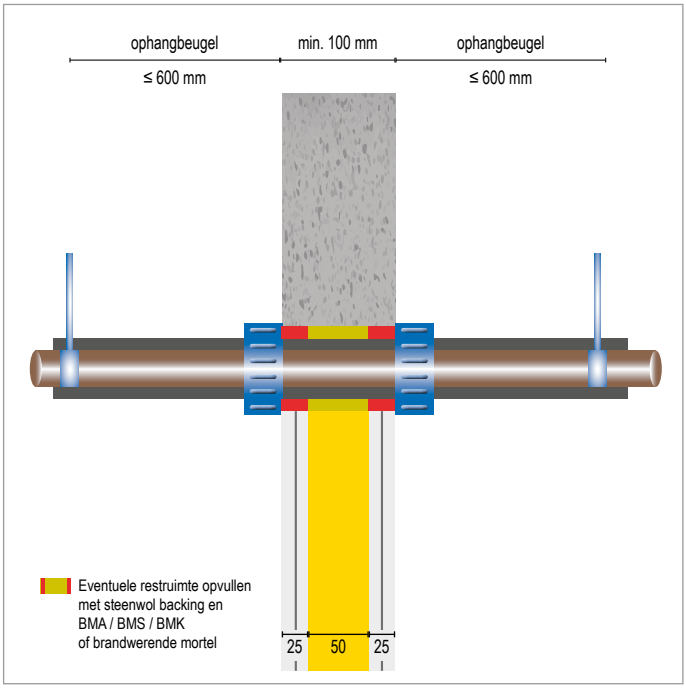

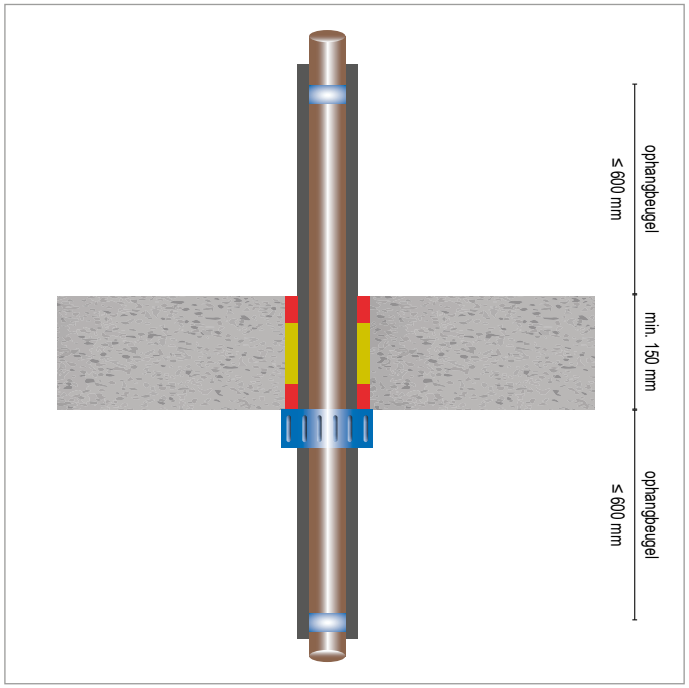

KLEINE SPARING < 40 MM

- **Niet-brandbare Metalen leiding**
- **Elastomeer isolatie**
- **Lichte Scheidingswand**
- **Massieve Wand / Massieve Vloer**
- **svt Promastop UCE**

Doorvoer		Diameter (max)	Isolatie	Afdichting	Brandweerstandklasse		Goedkeurings document
					Wand	Vloer	
	Staalbuis	≤ 42	Elastomeer 19 mm	svt Promastop UCE gordelmanchet	EI = 60 U/C	EI = 60 U/C	Efectis R00706

Deze handleiding dient als ondersteuning voor een juiste montage.
Voor uitgebreide montagedetails, zie *Installation Manual*

Alle maten in mm

Bij afwijkende situaties raadpleeg onze technische support:
+31 10 72 71 044 info@svt-products.nl